FOX SPIRIT

LIGHTFLOW AIO240 A-RGB

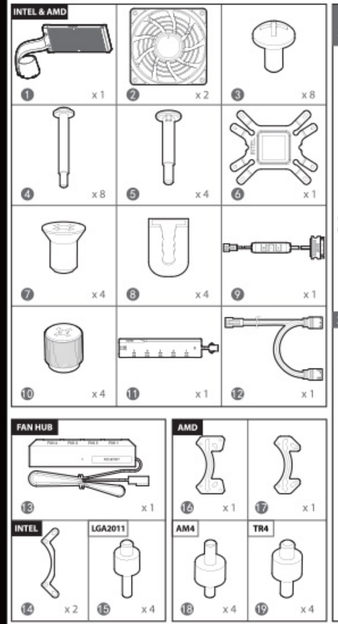

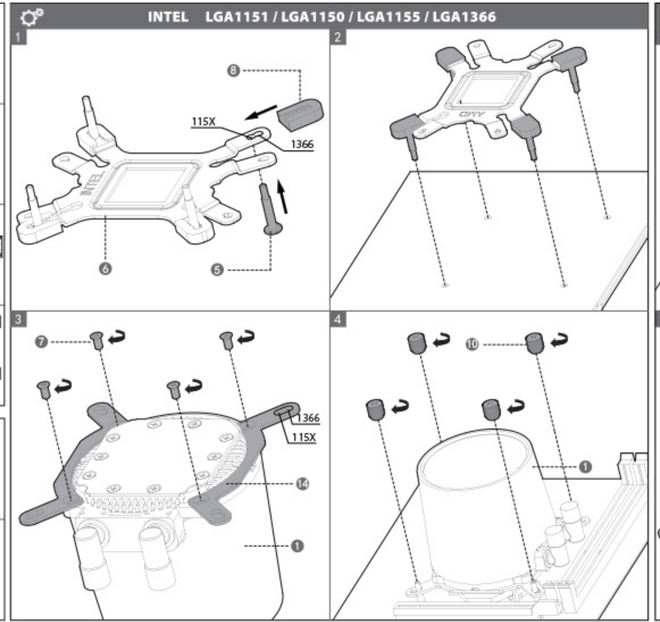

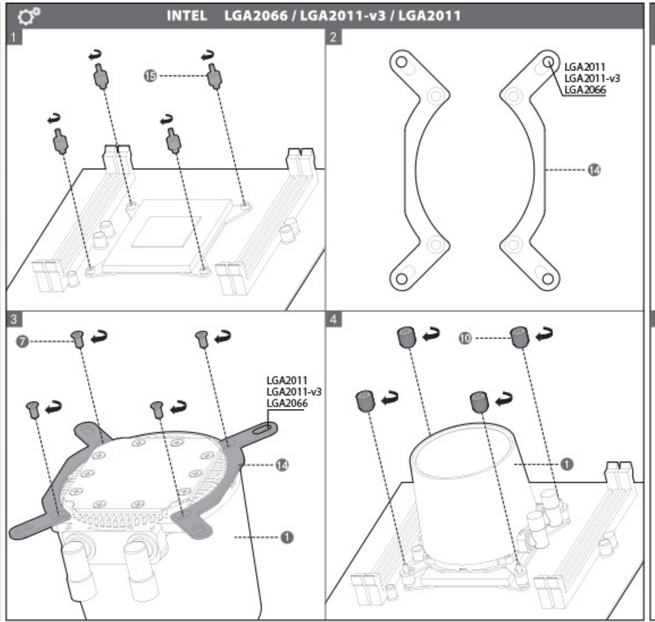

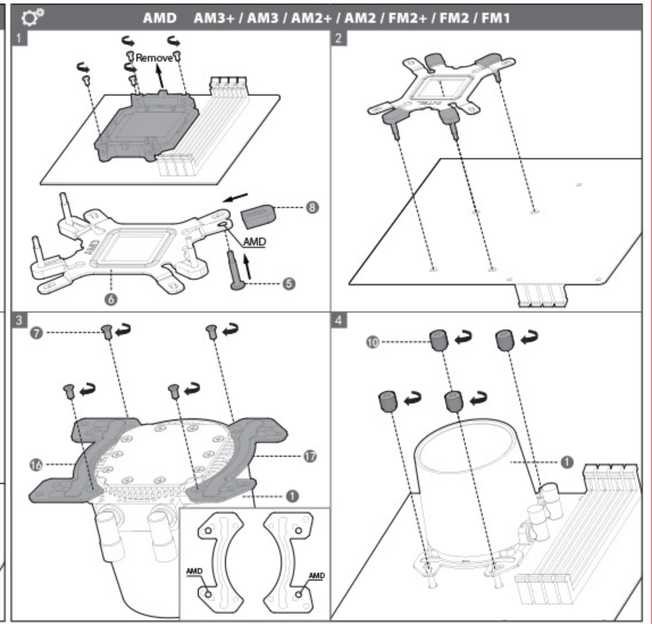

Impo #g par / Imported by / Importado por :

GMD IP EIRE
2 Ind#stri#s
#ots 01mm#ed, FRA#E E

Fr#n #ut #rdr C/ #id#n #n PE/ Fr#n #d #n #ir FC

CE RoHS

FOX SPIRIT

AMD AM4

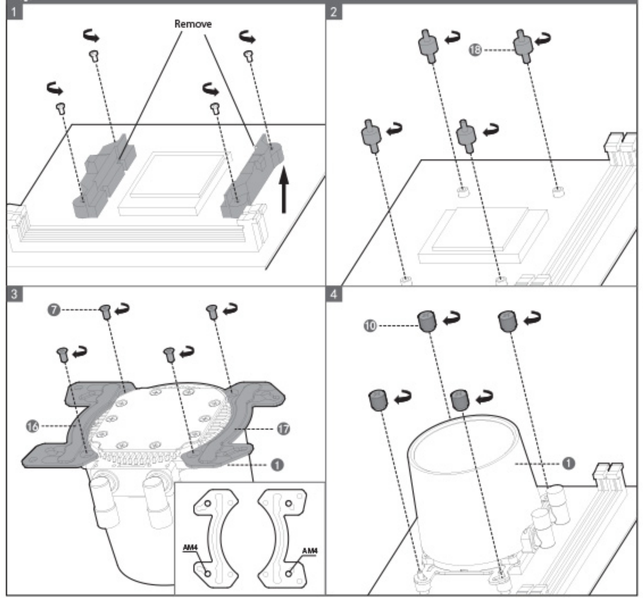

AMD TR4

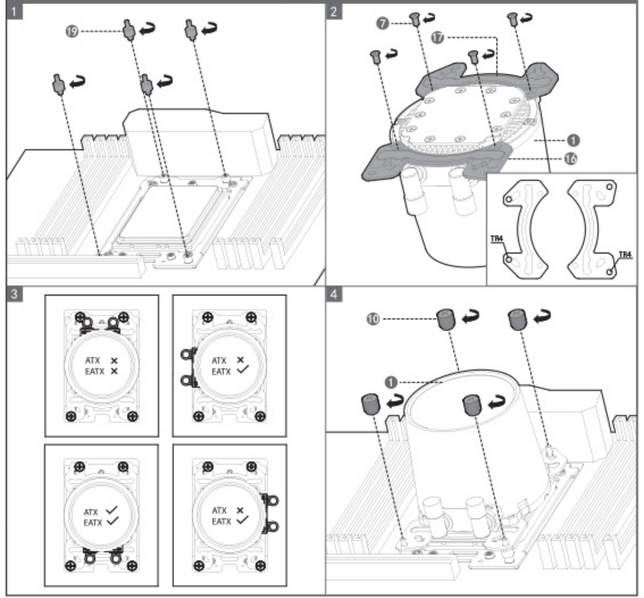

Fan & Radiator

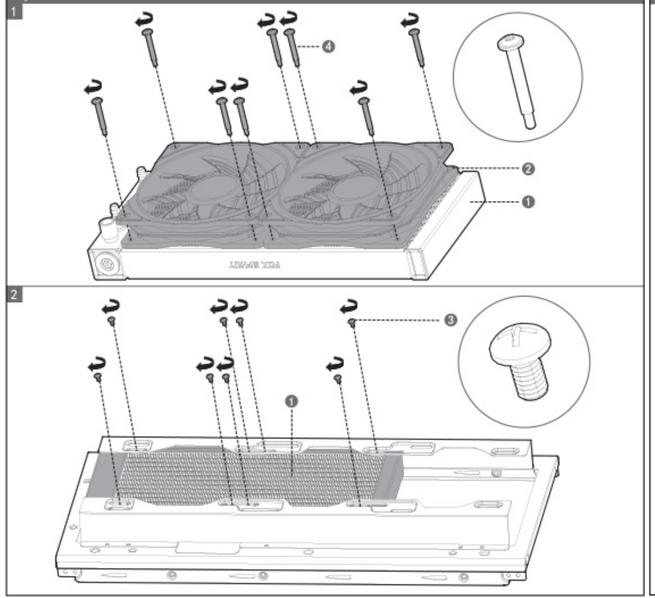
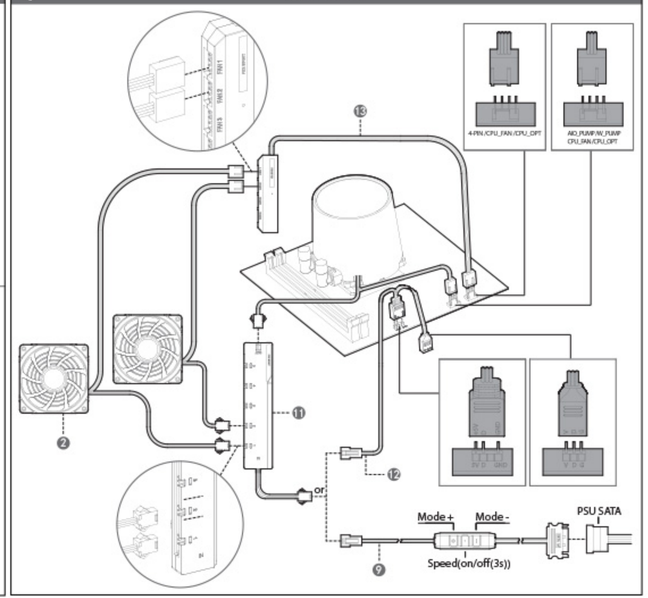
Connection